FUJIKURA COMPOSITES

# 小型精密減圧弁 RP2シリーズ

## 使い易いコンパクトサイズ

**●性能とサイズの両方を兼ね備えた減圧弁**

小型減圧弁並みのサイズでありながら精密減圧弁の圧力特性を持つバランスの良い減圧弁です。

**●プッシュロック式ノブ**

圧力特性はプッシュロック式ノブの為、手軽に設定圧力の固定が可能です。

**●様々な取付けにも対応可能**

直動型のためブリードさせることなく圧力調整が出来ますので，パネルマウントでの取付けの他、ブラケットによる壁面への取付けも可能です。

RoHS 指令対応

## 仕　様

| リリーフ有り | RP2-0.5-1 | RP2-2-1 | RP2-5-1 |
|---|---|---|---|
| リリーフ無し | RP2･NR-0.5-1 | RP2･NR-2-1 | RP2･NR-5-1 |
| 使用流体 | 圧縮清浄空気 | | |
| 圧力設定範囲　MPa | 0.01～0.05 | 0.02～0.2 | 0.02～0.5 |
| 1次圧力範囲　MPa | 1.0以下 | | |
| 繰り返し再現性　% | ±0.5 | | |
| 使用温度範囲　℃ | 5～60 | | |
| 配管接続口径　Rc | 1/8 | | |
| 圧力計接続口径　Rc | 1/8 | | |
| フィルター | 150メッシュ（INポート） | | |
| 取付パネル推奨厚　mm | 1.0～2.5 | | |
| 質量　kg | 0.17 | | |

### ■JIS記号

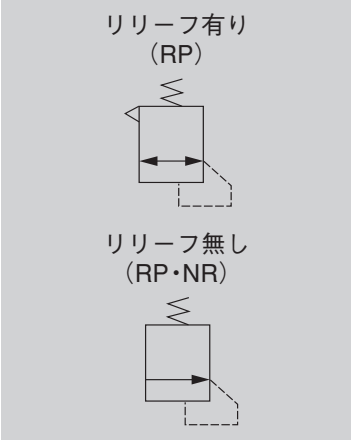


## 型式表示方法

RP2･NR － 5 － 1 － B

| リリーフ機能 | |
|---|---|
| 無記号 | リリーフ有り |
| NR | リリーフ無し |

| 配管接続口径 |
|---|
| Rc1/8 |

| 圧力設定範囲 | |
|---|---|
| 0.05 | 0.01~0.05MPa |
| 0.2 | 0.02～0.2MPa |
| 0.5 | 0.02～0.5MPa |

| オプション | |
|---|---|
| 無記号 | なし |
| B | ブラケット |

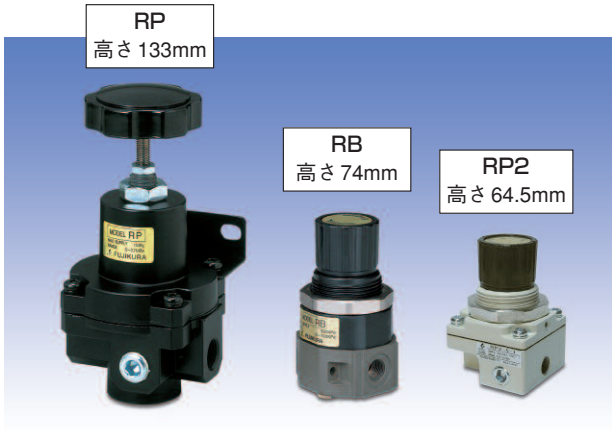


高さはRPの半分以下

FUJIKURA

## 外観寸法図 (単位：mm)

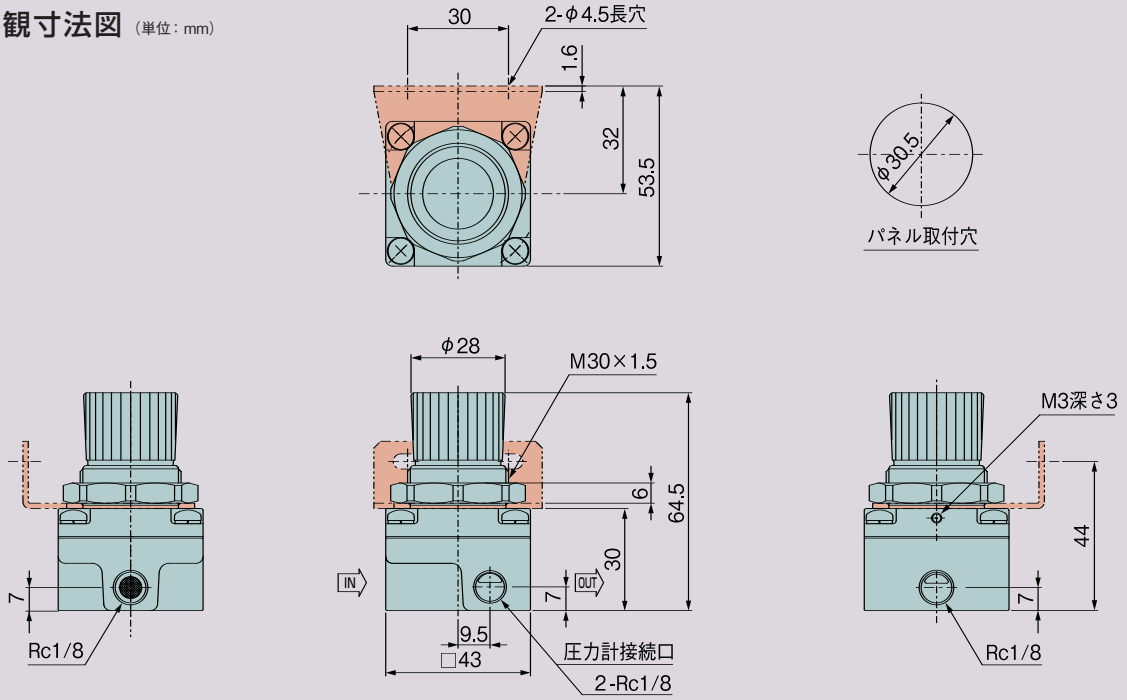


■圧力特性

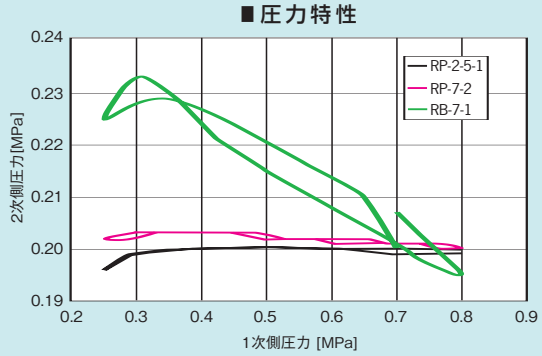


■流量特性

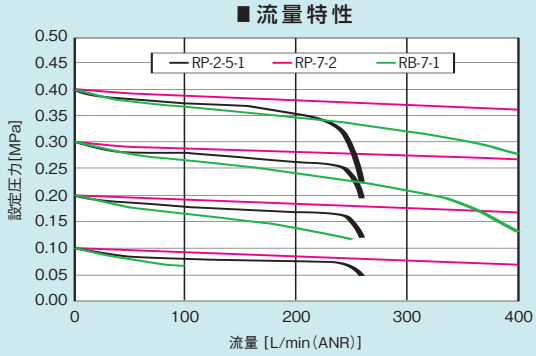


## ◉ 藤倉ゴムの空圧機器

| | | |
|---|---|---|
| ■ 空気圧機器ガイド | | CAT. No. KS-572 |
| ■ 超精密減圧弁 | RS シリーズ | CAT. No. KS-128 |
| ■ 超精密エアーリレー | RR シリーズ | CAT. No. KS-128 |
| ■ 小型超精密減圧弁 | RS2 | CAT. No. KS-0394 |
| ■ 精密減圧弁 | RP シリーズ | CAT. No. KS-129 |
| ■ 小型精密減圧弁 | RP2 シリーズ | CAT. No. KS-0393 |
| ■ 精密電-空変換器 | RT シリーズ | CAT. No. KS-130 |
| ■ 超精密電-空変換器 | RT2 シリーズ | CAT. No. KS-0395 |
| ■ 精密真空減圧弁 | RV シリーズ | CAT. No. KS-131 |
| ■ 小型精密真空減圧弁 | RV2 シリーズ | CAT. No. KS-0305 |
| ■ 小型減圧弁 | RA シリーズ<br>RB シリーズ | CAT. No. KS-794 |
| ■ 薄型精密減圧弁 | RP1 シリーズ | CAT. No. KS-183 |
| ■ 小型精密減圧弁 | RG1 シリーズ | CAT. No. KS-198 |
| ■ リリーフ弁 | VR1 シリーズ | CAT. No. KS-187 |
| ■ フジクラBFシリンダ | FC シリーズ | CAT. No. KS-570-01 |
| | SC シリーズ | CAT. No. KS-9137 |
| | PC シリーズ | CAT. No. KS-570-02 |
| | TC シリーズ | CAT. No. KS-570-03 |
| | TD シリーズ | CAT. No. KS-0373 |

## ＜取り扱い上の注意事項＞

① レギュレータに配管する前に，必ず配管内のフラッシングを十分に行って下さい。
② 使用流体は空気を使用して下さい。
③ 粉塵や水分，油分が多く含まれる環境下で使用される場合は，カバー等でレギュレータへの侵入を防いで下さい。
④ 製品には外部より無理な力が掛からないようにして下さい。
⑤ IN 側にフィルタを内蔵しておりますが微細な異物までは保護できない為、異物の付着には十分気を付けて下さい。
⑥ 本品はエア機器専用の為、医療機器には使用しないで下さい。


藤倉ゴム工業株式会社

制御機器Ｄ　〒330-0856 埼玉県さいたま市大宮区三橋1-840
☎（048）663-1820（直通）
FAX（048）663-8630

本　　社　〒141-0031 東京都品川区西五反田2-11-20
☎（03）3490-2111（代表）
FAX（03）3490-2170

制御機器事業部　ホームページアドレス
URL　http://www.fujikurarubber.com/ced/
E-mail　cegs@fujikurarubber.com


■代理店

◎本カタログの内容は改良等のため予告なく一部変更になる場合があります。
☆ご不明な点がございましたら、藤倉ゴム工業(株)制御機器事業部までお問合わせ下さい。

すずき美術カタログY0383-4000